NUX

MIGHTY8BT

AMPLIFICADOR PORTÁTIL

Manual del Usuario

SPEAKER 6.5"

EFFECTS 3

UPDATE USB

ADVERTENCIA

Para reducir el riesgo de incendio, no exponga este aparato a la lluvia o la humedad.

PRECAUCIÓN

Este dispositivo cumple con la Sección 15 de la FCC. Su operación está sujeta las siguientes dos condiciones: (1) Este aparato puede no causar interferencia perjudicial, y (2) este aparato debe aceptar cualquier interferencia recibida, incluyendo interferencia que pueda causar operación no deseada. Cualquier cambio o modificación no aprobada expresamente por la parte responsable del cumplimiento podría revocar la autoridad del usuario para operar el equipo.

NOTA: Este equipo ha sido probado y se determinó que cumple con los límites para un aparato digital Clase B de conformidad con la Sección 15 de las Normativa de la FCC. Dichos límites están diseñados para proveer protección razonable contra interferencia dañina en una instalación residencial. Este equipo genera, usa y puede irradiar energía de radio frecuencias y, si no es instalado de acuerdo con las instrucciones, puede causar interferencia dañina a radiocomunicaciones. Sin embargo, no hay garantía de que esa interferencia no ocurrirá en una instalación en particular.

Si este equipo llega a causar interferencia en la recepción de radio o televisión, lo cual puede ser determinado por apagar y prender el equipo, se recomienda al usuario a tratar de corregir la interferencia mediante una o más de las siguientes medidas:

-Reoriente o reubique la antena receptora.

-Aumente la separación entre el equipo y el receptor.

-Conecte el equipo en un contacto de un circuito diferente a donde esté conectado el receptor.

-Consulte al proveedor o a un técnico experimentado de radio/TV para orientación. Este equipo ha sido evaluado para para cumplir con el requisito de una exposición general a RF. Este aparato puede ser usado en condiciones de portabilidad expuesta sin restricciones.

El símbolo de relámpago dentro de un triángulo significa “Precaución Eléctrica!”, indica la presencia de información sobre el voltaje de operación y riesgos potenciales de descargas eléctricas.

El signo de exclamación dentro de un triángulo significa “Precaución!”. Por favor lea la información cercana a todos los signos de precaución.

Contenido

Introducción ····· 01

Características ····· 01

Pane de control ····· 02

Funciones operativas ····· 04

Operación por batería ····· 07

Especificaciones ····· 08

Introducción

Portátil y poderoso – El Mighty8BT es un amplificador portátil de 8 watts con canales de guitarra y micrófono y conexión Bluetooth. Los controles primarios se ubican en el panel superior del amplificador para que fácilmente puedas ajustar el sonido como prefieras. Escoge un tono de drive o clean para activar los efectos con los botones LED de colores, ajusta la ganancia, el nivel de salida y el EQ, activa hasta 3 efectos simultáneamente (MOD/DELAY/REVERB). Puedes conectar tus dispositivos móviles para reproducir tu música favorita o tus pistas de acompañamiento, conecta tu guitarra y micrófono para tocar y cantar ¡Lleva tu creatividad a todas partes!

*Hay más efectos y funciones disponibles con la Mighty APP, con descarga gratuita en Google Play y Apple Store.

Características

- Bocina de 8 Watts, 6.5"
- Conexión Bluetooth
- 2 entradas para instrumento y micrófono
- Canal de instrumento
  - -Sonidos Limpio, Overdrive y Distorsión
  - -Controles de Tono, Nivel y Modulación / Delay
- Canal de micrófono
  - -Controles de Nivel, Envío efecto Reverb.
- Controles de ritmos de percusión y percusiones
- TAP TEMPO para ajustar la velocidad de percusión
- Control maestro de Reverb
- Salida de 1/8” para audífonos
- Salida de 1/8” para auxiliar
- Entrada Micro USB tipo B
- Alimentación: C.D.12V Entrada con Centro Negativo para adaptador de corriente u 8 baterías tamaño AA.

Panel del Control

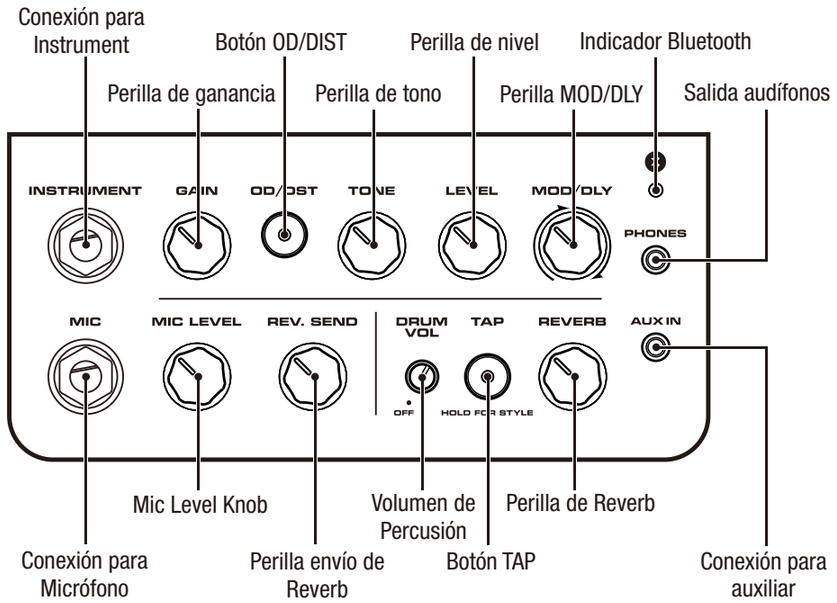

Panel de control

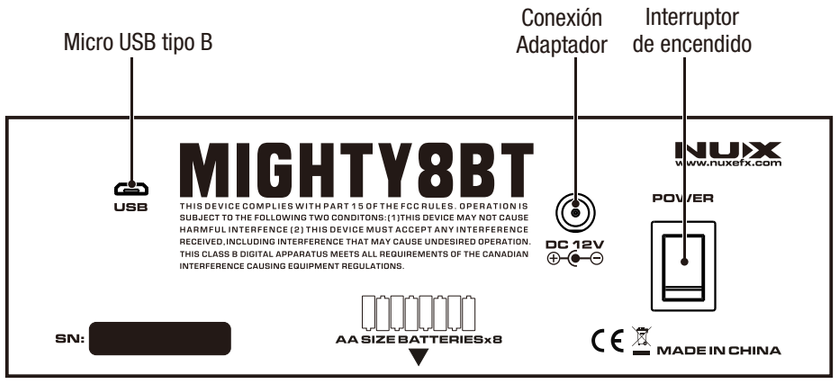

Funciones operativas

INSTRUMENT

Conexión para instrumento

Conexión Mono de 1/4" Mono para el canal de instrumento.

GAIN

Perilla de ganancia

Ajusta el nivel de ganancia de entrada del instrument.

OD/DST

Botón OD/DIST

Botón selector del tipo de sonido del canal de instrumento. La luz LED indicará el tipo de sonido seleccionado.

Verde: Clean (limpio)

Amarillo: Overdrive (mayor empuje en el sonido)

Rojo: Distortion (distorsión)

TONE

Perilla de tono

Filtra las frecuencias del instrumento. Conforme reloj-Brillante, Contrarreloj: Sonido más opaco.

LEVEL

Perilla de nivel

INivel de salida del canal de instrumento.

MOD/DLY

Perilla M OD/DLY

Control rápido del nivel de los efectos seleccionados de modulació n y Delay.
Por favor la revisa la Mighty APP.

Indicador Bluetooth

El LED parpadea cuando esté listo para buscar.
El LED emitirá un flash cuando esté conectado.

PHONES

Salida de Audífonos

Salida estéreo 1/8" de audífonos.

MIC

Conexión de micrófono

Conexión mono de 1/4" para el canal de micrófono.

MIC LEVEL

Perilla de Nivel de Micrófono

Ajusta el nivel de entrada del micrófono.

REV. SEND

Perilla de envío de Reverb

Ajusta qué tanto del reverb seleccionado estará en la mezcla del canal de micrófono.

DRUM VOL

OFF

Volumen de la percusión

Activa la percusión, ajusta el volumen de la misma. Para cuando la percusión está ajustada a 0.

TAP

HOLD FOR STYLE

Botón TAP

Ajusta la velocidad de la percusión. Sostén TAP y usa la perilla de volumen de percusión para cambiar el estilo percusivo.

REVERB

Perilla Reverb

Regula el nivel del efecto Reverb seleccionado. Por favor revisa la Mighty APP para efectos y controles.

AUX IN

Conexión de auxiliar

Conexión estéreo de 1/8’’ para un reproductor de música externo.

USB

Conexión USB tipo B

Conexión para actualización de software.

DC 12V

Conexión para adaptador

C.D. 12V Centro negativo.

POWER

Interruptor de corriente

Prende o apaga el Mighty8BT.

Operación por Batería

Si estás en movimiento, puedes inclusive operar el aparato con 8 baterías AA. Te recomendamos usar baterías alcalinas. El tiempo máximo de operación de aproximadamente 8 horas. Para insertar o cambiar baterías, por favor remueve la tapa del compartimiento de baterías jalando el listón suavemente como se muestra en la Figura 1. Asegúrate de respetar la polaridad correctamente, de otro modo el aparato puede no funcionar o inclusive podría resultar dañado, como se muestra en la Figura 2.

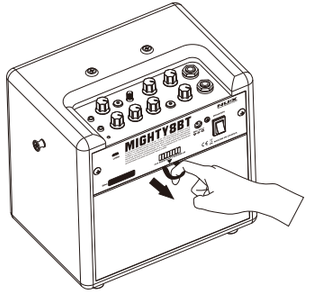

Figura 1

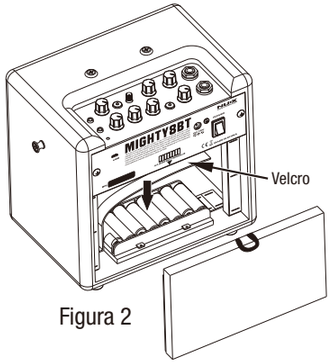

Figura 2

Especificaciones

- Frecuencia de muestreo: 44.1 kHz
- Convertidor A/D, D/A : 24.bit
- Procesamiento de señal: 32bit
- Nivel de entrada:
  Canal de Guitarra -1 0dBu
  Canal de Micrófono -40dBu
  AUX In -1 0dBu
- Salida de AUDÍFONOS: 250mW + 250mW
- Bocina: 6.5" X 1
- Potencia de salida nominal: 8W
- Adaptador de corriente: C.D. 12V Adaptador de corriente; 8 baterías AA (alcalinas).
- Dimensiones: 240(L) x 166(A) x 220(H) mm
- Peso: 2.6Kg

Accessorios: Manual del usuario, adaptador

*Las especificaciones y apariencia están sujetas a cambio sin previo aviso.

Marcado CE para Estándares Europeos Unificados

La marca CE que está anexa a las baterías de alimentación de los productos de nuestra compañía está en completa conformidad con el (los) Estánda(res) Unificados EN 61000-6-3:2007+A1:2011 & EN 61000-6-1:2007 bajo la Directiva del Consejo 2004/108/EC sobre Compatibilidad Electromagnética.

© 2002 Cherub Technology-Todos los derechos reservados. Ninguna parte de esta publicación puede ser reproducida de ninguna forma sin el previo consentimiento por escrito de Cherub Technology.